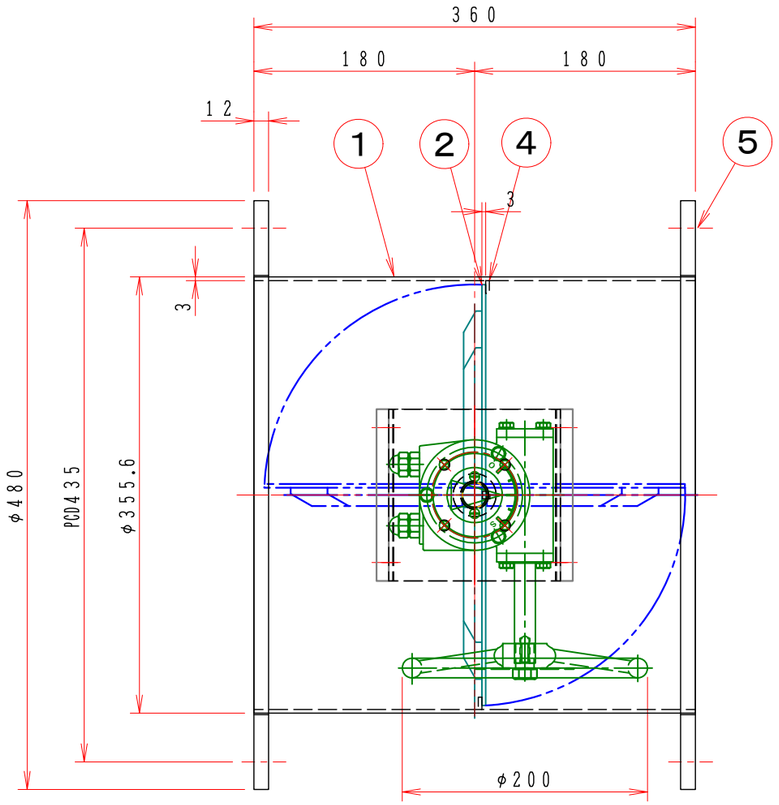

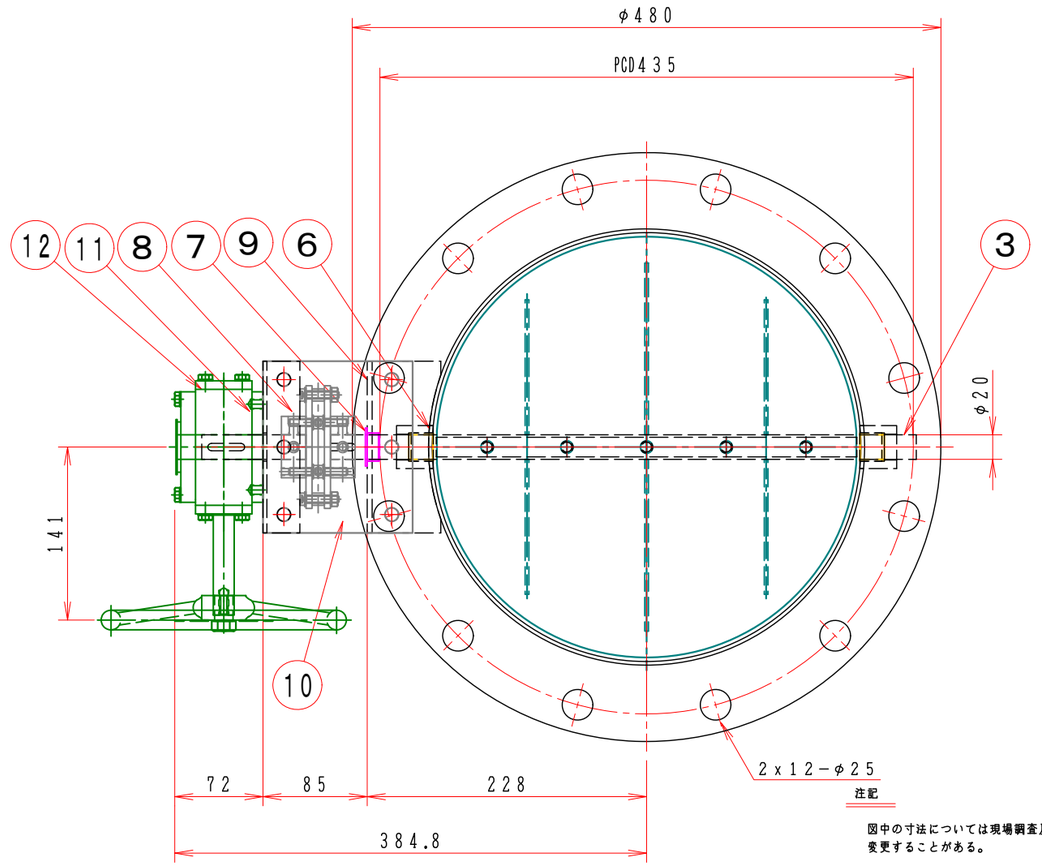

注記

図中の寸法については現場調査及び機器設計等の進捗にともなって変更することがある。

No	部品名称 TITLE	数量 QTY	備考（規格・寸法）(DIMENSIONS)
12	手動ハンドル	1	BVG−02A φ20
11	駆動部取付板	1	SPC 3.2t
10	断熱接続板	2	PMX−573 10t
9	取付基台	1	SUS−304 4.0t
8	耐熱カップリング	1	C−1002525L PMX−573
7	ドライブッシュ	1	LFZF20−10
6	シャフトボス	2	B20420XU
5	フランジ	1組	JIS−5K SUS304 12t
4	羽根当て	1	SUS304 3x10
3	シャフト	1	SUS304 φ20 センターレス
2	可動羽根	1	SUS304 3.0t
1	ダンパー本体	1	MD−350A SUS304 3.0t

特　記

1．板フランジとケーシング接合部の内面は全溶接、外側は点付溶接。

2．仕上げは内外面酸洗いとする。

3．本図ダンパーの使用範囲は下記の通です。外径寸法はインチサイズ（鋼管サイズ）です。

静圧：±2．0KPa以下　風速：20m／s以下　温度：−10〜200℃以下

回数 REV.MARK	年月日 DATE	承認 APPROVED BY	変更者 REVISED BY	記事 CONTENTS

変更 REVISIONS

尺度 SCALE

単位 UNITS

承認 APPROVED BY

設計 DESIGNED BY

検図 CHECKED BY

製図 DRAWN BY Takeda JUL.08.2015

名称 TITLE

手動・ダンパー

EBPWLF−350A−EHU

耐熱200℃（SUS）

栄進空調株式会社
EISHIN KUCHO CO., LTD.

EBPWLF−350A−EHU

01/10

変更回数 REV.MARK 01

M/#　O/#　工事番号 JOB No.

図面番号 DRAWING NO.